Chassis - Visserie

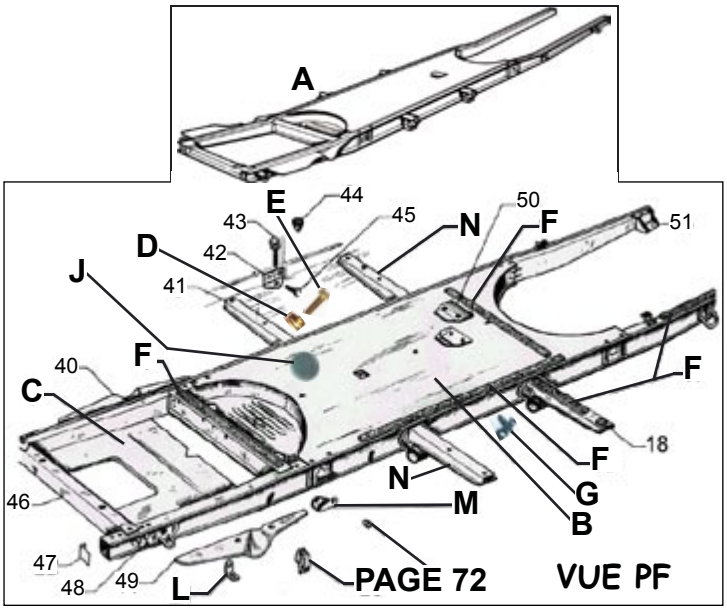

NECESSAIRE FIXATION CAISSE-CHASSIS
VOIR CADRE BAS DE PAGE

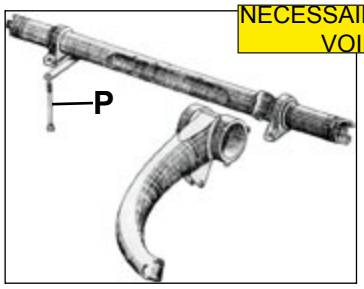

CHÂSSIS - PLATEFORME Qualité Supérieure			TTC
A	2cv **électrozinguée**		
	+ cataphorèse 03/70>>	**D8120**	**805.00**
A	**2cv galvanisée** 03/70>>	**D8140**	790.00
B	2cv **AZ** >>03/70 **électrozinguée**		
	+ cataphorèse NOUVEAU	**D8160**	**985.00**
B	2cv **AZ** >>03/70 **galvanisée**	**D8165**	1035.00
A	Acadiane	**D8180**	1300.00
A	AK350-400	**D8150**	1370.00
A	Méhari, Dyane : utiliser les modèles 2cv		
	Kit de fixation entre chassis et caisse,		
	détail en bas de page	**D8110K**	86.00
C	Tôle sous moteur	**D8210**	34.50
	NOUVEAU **renforcée Raid**	**D8211**	41.00
D	Écrou clips entre caisse-châssis	**D8190**	0.80
E	Vis de fixation caisse	**D8911**	0.30
F	Joint de châssis en rouleau	**D1350**	21.50
	Joint de châssis découpé percé	**D1352**	**12.00**
G	Attache double plastique des		
	conduites frein / d'essence	**D8192**	2.55
3	Attache simple galva + caoutchouc		
	3,2 à 4,8mm	**U450705**	0.40
	4,8 à 6,4mm	**U450706**	0.40
H	Cale aluminium	**D3467**	7.00
J	9 bouchons pour trou de 40mm	**D8923**	2.95
K	Plaque de verrouillage	**D3468**	2.00
4	Tôle de réparation du Chassis	**D8212**	22.00
	Support Avant de Butée d'Aile		
	sur Chassis Ancienne		
L	Avant Simple	**D8027**	3.90
M	Arrière Double	**D8029**	5.80
N	Jeu de 4 supports de planchers	**D8172** NOUVEAU	120.00
VISSERIE			
E	Vis 7x25mm	**D8911**	0.30
6	Vis 7x40mm	**D8912**	0.49
7	Vis 7x15mm	**D8913**	0.38
8	Écrou 7mm	**D8914**	0.10
9	Vis 5x15mm	**D8915**	0.15
10	Écrou 5mm	**D8916**	0.10
	Rondelle crénelée :		
11	- ext. 14 (pare-choc)	**D8917**	0.15
12	- ext. 17 (chassis)	**D8918**	0.20
13	Vis 8x20mm (page 68)	**D8909**	0.38
14	Vis d'aile arrière extérieure 2CV	**D8325**	0.25
15	Écrou clip d'aile arrière intérieur	**D8460**	0.95
16	Vis d'aile arrière intérieure	**D8461**	0.95
P	Vis-traverse Avant	**D8921**	2.30
R	Vis-traverse Arrière	**D8922**	2.80
17	Vis fixation rétroviseur	**D1123**	3.50
18	Écrou de roue	**D1414**	1.70
19	Vis d'amortisseur 2cv diam 12	**D3100**	11.00
20	Vis d'amortisseur diam 14	**D3102**	11.00
21	Vis inox fixation pare-chocs	**D8026**	1.50
22	Écrou (1) sous le bol d'optique	**D8901**	0.50
	Écrou frein sur :		
23	Rotules de sortie de crémaillère	**D8902**	0.35
24	Vis de collier bas de colonne		
	de direction (1)	**D8903**	0.15
25	Cuvette pour vis de tableau de		
	bord métal (1)	**D8904**	0.90
26	Rivet de Bavette (1) Super		
	Qualité. Tête extra large	**U450075**	0.25
27	Rivet de Plaque d'Immatriculation		
	Noir	**D8925N**	0.22
	Blanc	**D8925B**	0.22
	Jaune	**D8925J**	0.22

A COMMANDER POUR TOUT REMETTRE A NEUF EN REMPLACANT VOTRE CHASSIS :
REF D8110K = D8190 X 30 D8192 X 4 (récente) D8911 X 30 D8915 X 10
D8916 X 10 D8921 X 4 D8922 X 4 D1350 X 1

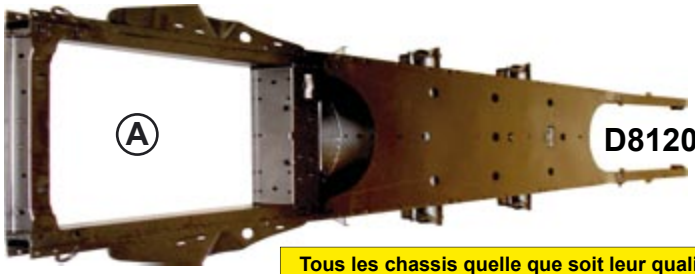

Ⓐ D8120

Chassis Noir Traitement par Electrozinguage + Cataphorèse Top Qualité

pour éviter qu'ils ne soient abimés pendant le transport, les supports de planchers sont maintenant livrés à souder.

Ⓑ D8160

NOUVEAU

Tous les chassis quelle que soit leur qualité nécessitent au moins un traitement antirouille extérieur, voir page 103.

TOP QUALITE

Ⓐ D8140

Chassis Galvanisé à chaud Qualité Supérieure

D8165

D8110K

NOUVEAUX CHASSIS QUALITE AMELIOREE

Test Crash etTorsion

TÜV	Allemagne	Nr. : 148.029.04	oct. 2004
RDW	Pays Bas	Nr. : RDW-00050063	oct. 2004
FOMV	Belgique	Nr. : VO/43.12/2005-12	août 2005

CONCERNE D8120 et D8140

Ⓝ D8172

NOUVEAU

D8212 ④

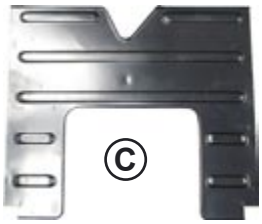

Ⓒ D8210

TOP QUALITE

NOUVEAU D8211

Tôle sous moteur RENFORCEE RAID galvanisée 2mm d'épaisseur

TOP QUALITE

D1350 adhésif

tous modèles

Ⓕ D1352 adhésif. 2cv berline à partir de 04-1970

Ⓙ D8923 sachet de 9

U450705 U450706 ③

Ⓓ

D8190

Ⓔ

D8911

D8027 Ⓛ

Ⓜ

D8029

Ⓗ

D3467

Ⓚ D3468

Ⓖ

D8192

DEMANDEZ-NOUS UN DEVIS INCLUANT LES FRAIS DE PORT.